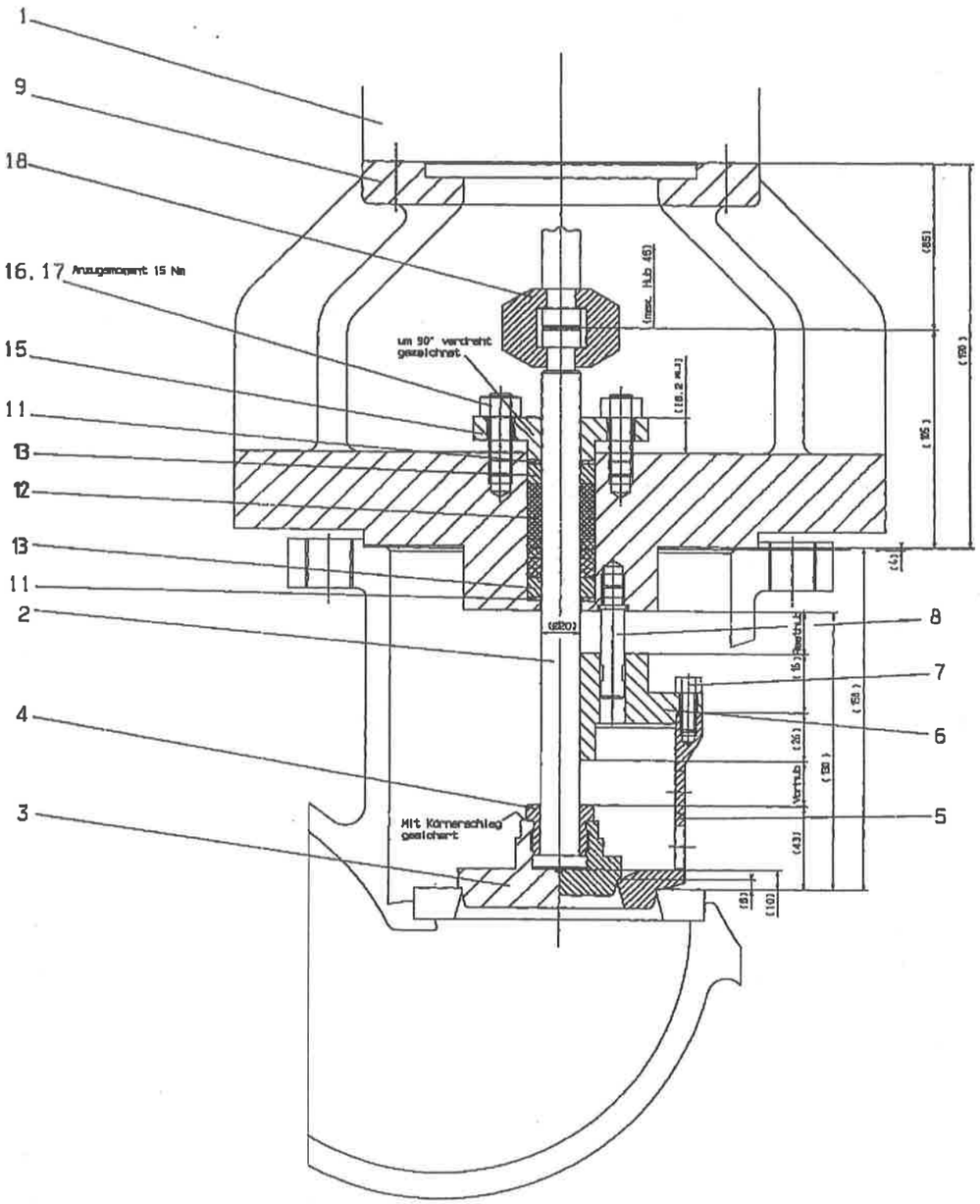

(1-Maße nicht für Fertigung

AKTIENGESELLSCHAFT KÖHNLE, KOPP & KAUSCH D-6710 FRANKENTHAL/PFALZ	DZA	Datum	Name
	Bearbeitung	20.1.97	Tz
	Normiert	20.1.97	Tz
	Vorgegeben		
	Zusatz, Zeichnung 1		

Maßstab: 1:1

Montagezeichnung
Stellventil
RS 160

4530 110 46 31

Blatt 1 von 1 Blatt (0)

MICROBOX