Ausführung Turbine AFA/CFR

TURBINE DESIGN AFA/CFR

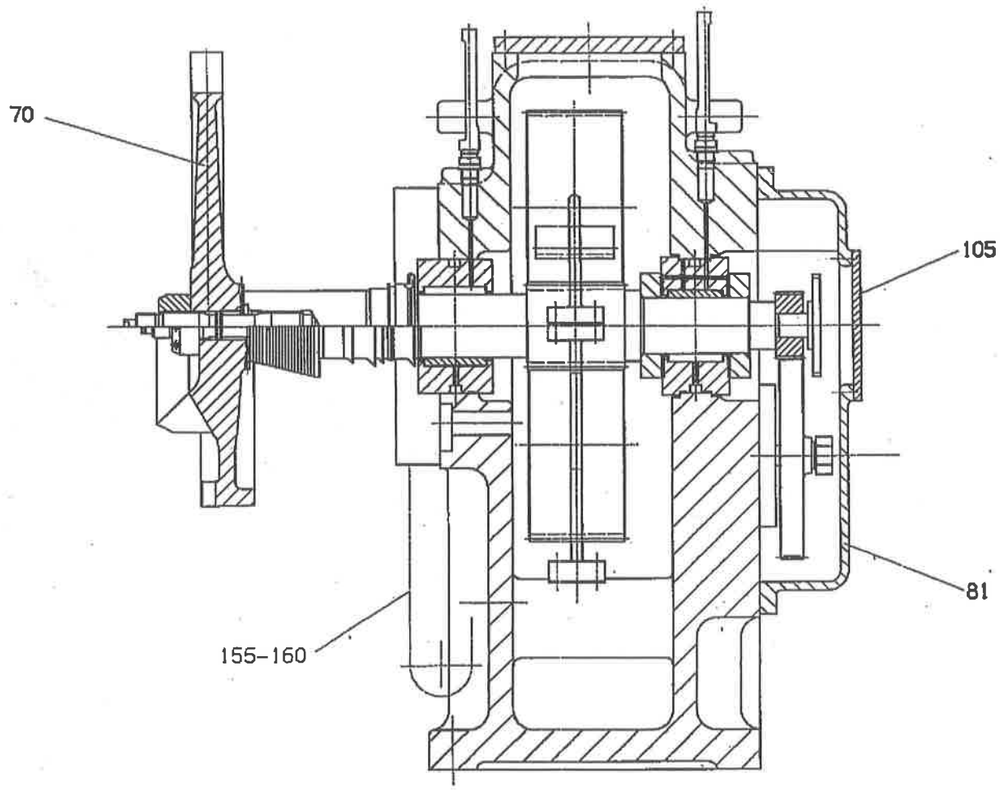


Ausführung Turbine CFA

TURBINE DESIGN CFA

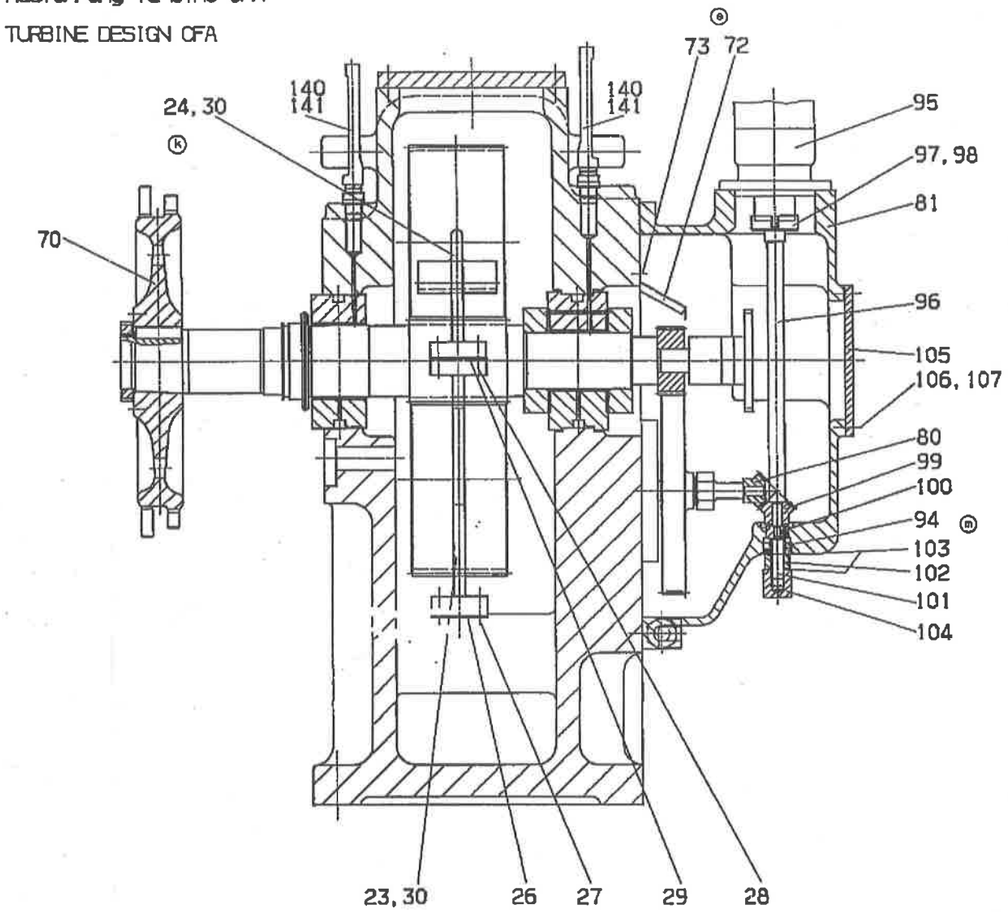


| | | | | | |
|---|---|---|---|---|---|
| n | - | Zeichnung bereinigt | 07.02.97 | Hel | Bela |
| m | 1x | Pos. 128 in 95 berichtigt | 23.07.96 | Her | HAR |
| l | - | siehe Blatt 1 | 16.04.96 | Hel | HAR |
| k | 2x | Pos. 30 neu | 22.11.95 | Her | HAR |
| i | - | Pos.Nr. 155-160 neu hinzu | 27.09.95 | VIS | TZ |
| h | - | siehe Blatt 1; englische Übersetzung neu | 15.08.95 | Her | HAR |
| g | - | siehe Blatt 1 | 28.05.95 | Her | HAR |
| f | - | siehe Blatt 2 | 26.04.95 | Her | HAR |
| e | 1x | Pos. 72 und 73 neu | 26.01.95 | Her | HAR |
| d | - | siehe Blatt 1 | 19.12.91 | Dep | DEP |
| c | - | Blatt 2,3 neu hinzu | 25.10.91 | F-T | FHF |
| Index | Anzahl | Änderung | Datum | Name | Verif. |

Stückzahl nach DIN 31 beziehbar

Maßstab nach DIN 1

1:2.5

AKTIENGESELLSCHAFT KÖHLER, KOPP & BAUSCH FRANKENTHAL/PFALZ

| | | | |
|---|---|---|---|
| Geprüft nach DIN 55 135 | CAD | Datum | Name |
| Verkleinerungsfaktor nach DIN 6350 | Maßstab | 18.04.94 | TTR:Dr'k |
| Normalmaßgenauigkeit nach DIN 7168 | Gezeichnet | 18.04.94 | TTR:Dr'k |
| Allgemeintoleranz DIN 16 901 | Benennung | | |
| Prüf- u. Legierungsnummer DIN 17 100 | | | |
| Allgemeintoleranz DIN 2768 | | | |

Montagezeichnung

Getriebe G2a-G5a

ASSY. TURBINE G2a-G5a

4610 230 40 00

Blatt 2 von 3 Blatt

(0)